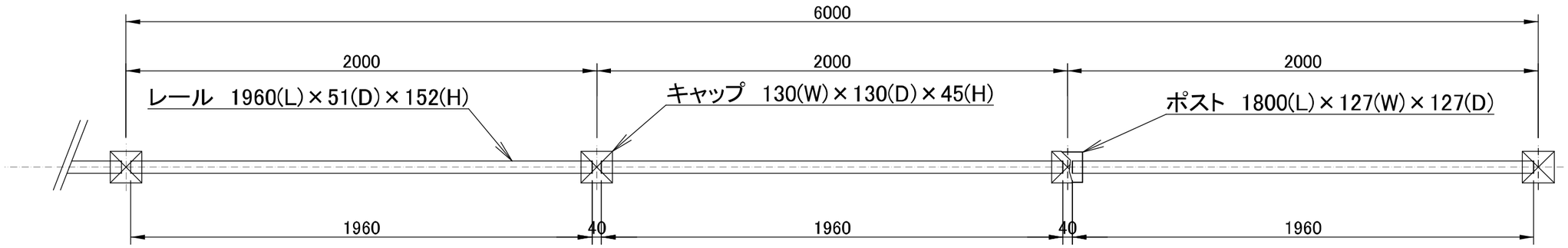

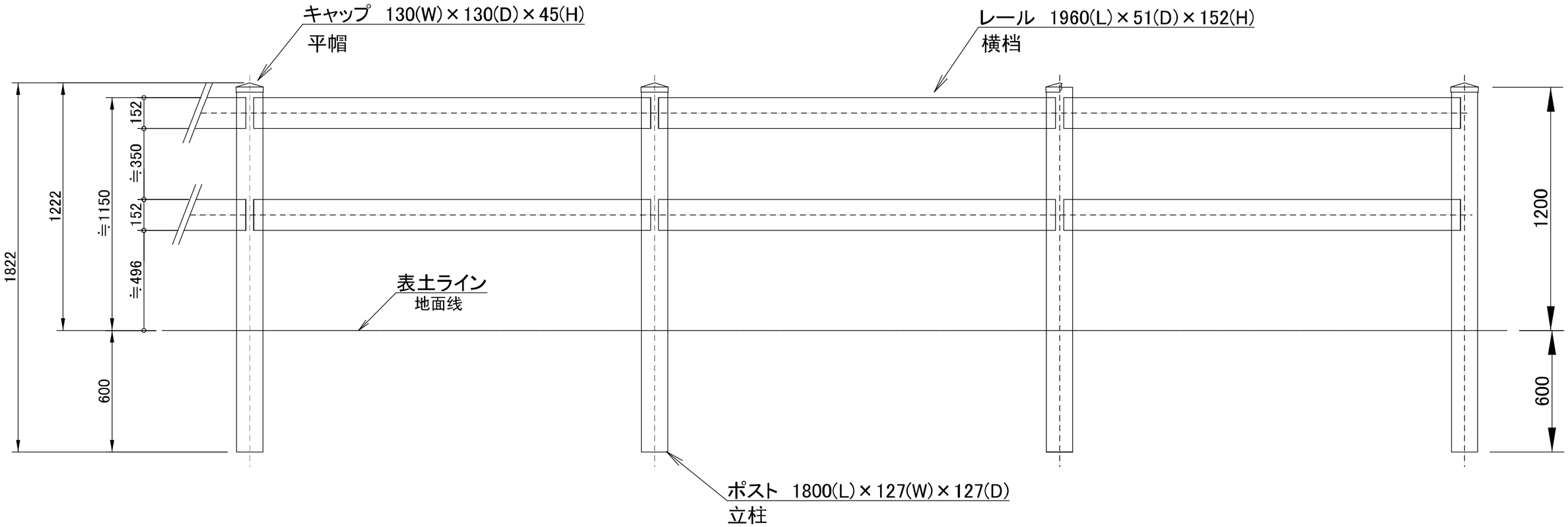

材料	PVC(POST 3.8t RAIL 2.2t)
表面処理	なし(UV_CUT)
備注	

POST　L=1800mm　RAIL　L=1960mm

THE BEST "J"-STABLE EQUIPMENT FOR PROFESSIONAL
STABLEMAN VIRTUA-WORKS
HTTP://WWW.STABLEMAN-VW.COM/

Stableman Virtua-works Co.,Ltd.(JP)
PC460-0007 2-5-10 Naka-ku Shin-sake NAGOYA JPN
TEL:+81(0)52-691-1005 FAX:+81(0)52-698-2102
Email : enquiry@stableman-vw.com

2018-03-20 TTGang

ステーブルマンオリジナルPVCランチフェンス

2段（1200H）Pitch=2000